ИНСТРУКЦИЯ МОНТАЖА

A

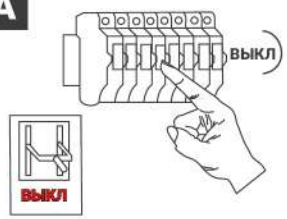

C

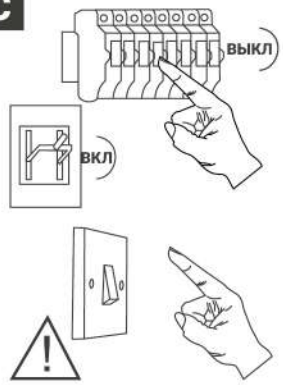

ВНИМАНИЕ
Включите для проверки.
Выключите и дайте лампам остыть

НАПРЯЖЕНИЕ: 230V-50/60Hz
ПАТРОН: GU10
ЛАМПА: 2 x 35W max

GU10

(1) Перед установкой тщательно распакуйте и проверьте все компоненты и аксессуары в соответствии с прилагаемыми подробностями.

(2) Эти инструкции следует использовать в сочетании с прилагаемыми инструкциями по установке.

B

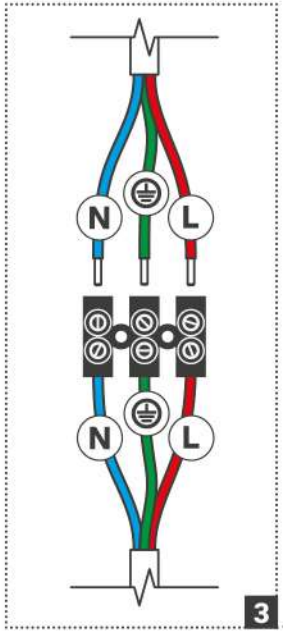

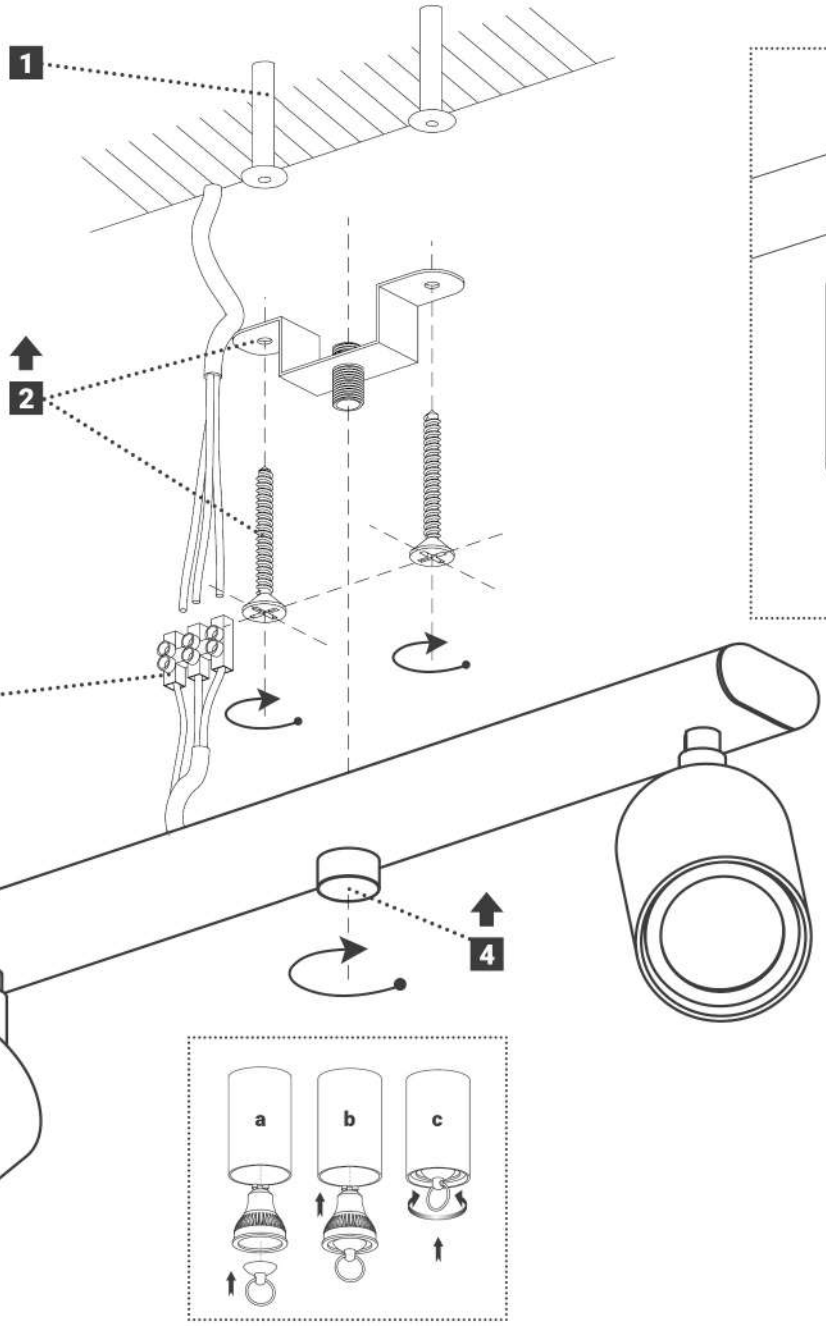

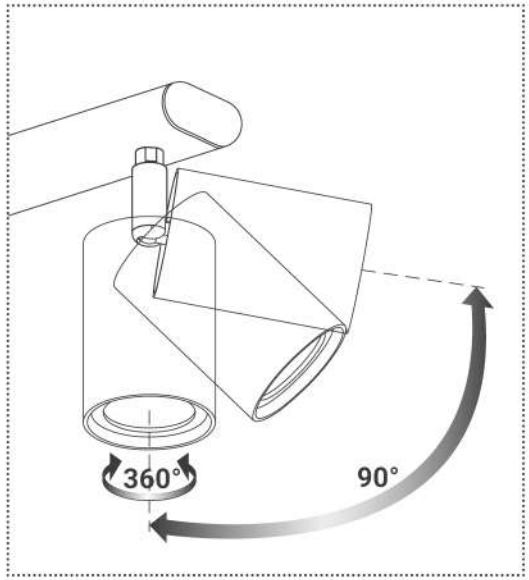

серия ГЛЕЙЗ

Монтажный Комплект

Инструкция монтажа	1 стр.	
Инструкции по эксплуатации	1 стр.	
Быстрый монтаж 6x40 мм	2 шт.	
Светильник в сборе	1 шт.	

Содержание Проверено

АРТ. 12507